VILLA HYDRAULICS

VALVOLA UNIDIREZIONALE A CARTUCCIA SERIE METRICA

CARTRIDGE CHECK VALVES, METRIC SERIES

Tipo/Type:	VRCC 18	1	02.80

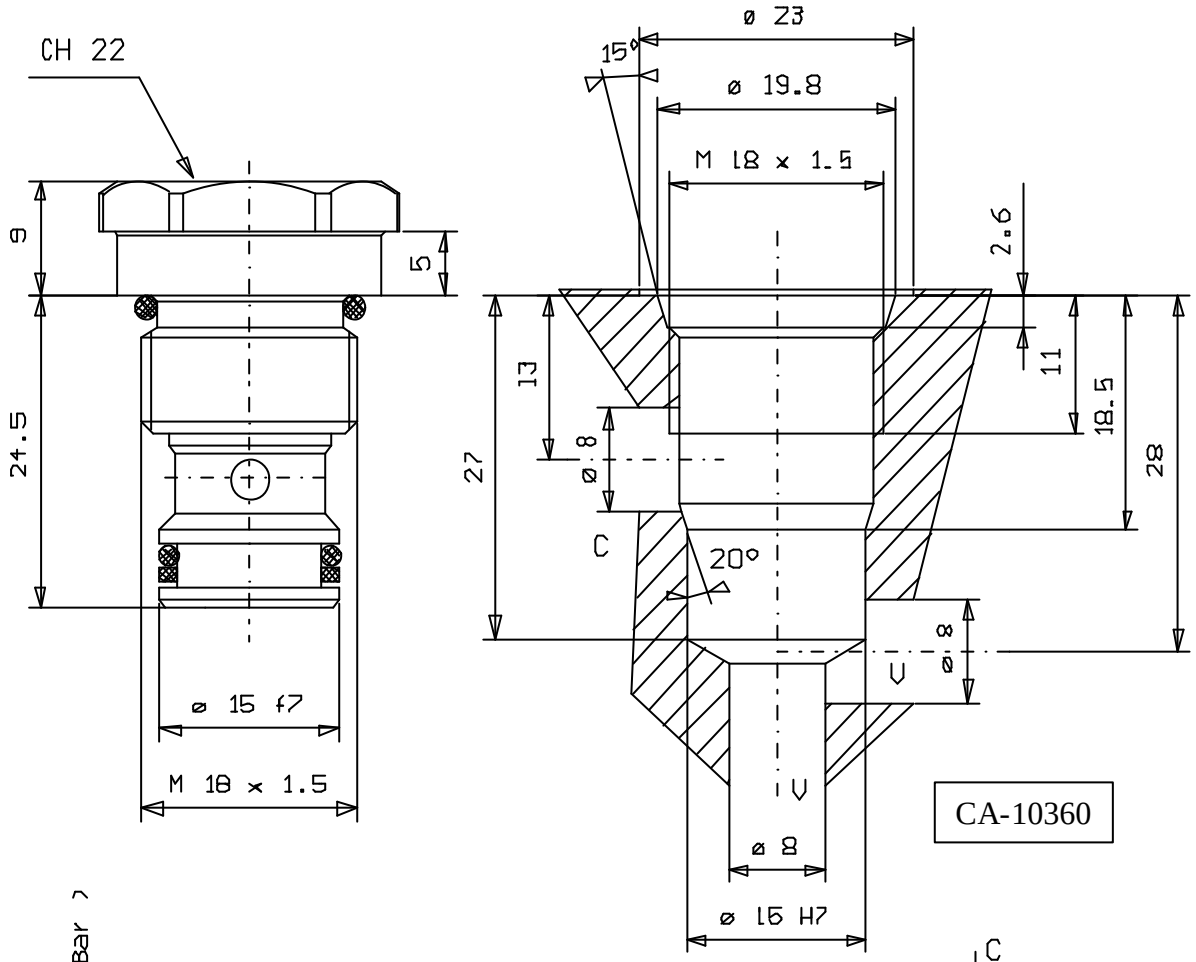

CA-10360

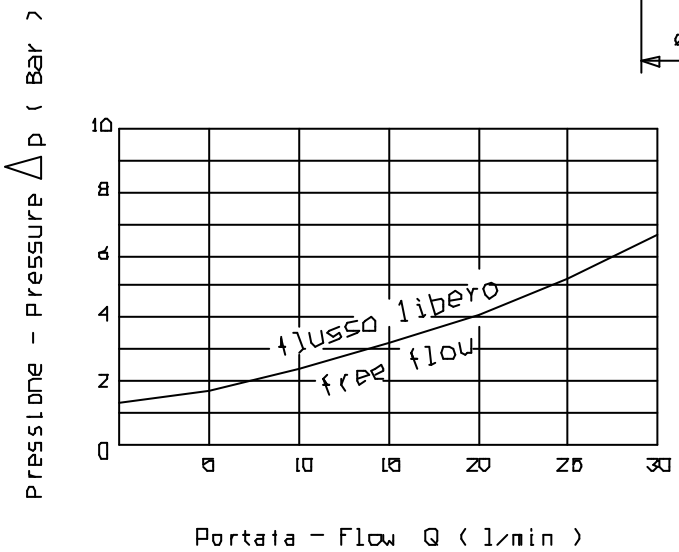

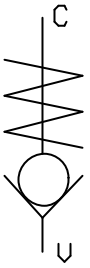

Press. apert. (Bar)
1

Coppia di serraggio Installation torque
32 -35 (Nm)

Press. max. (Bar)
350