VILLA HYDRAULICS

VALVOLA UNIDIREZIONALE A CARTUCCIA

CARTRIDGE CHECK VALVES

Tipo/Type:	VRCC 340	1	05.00

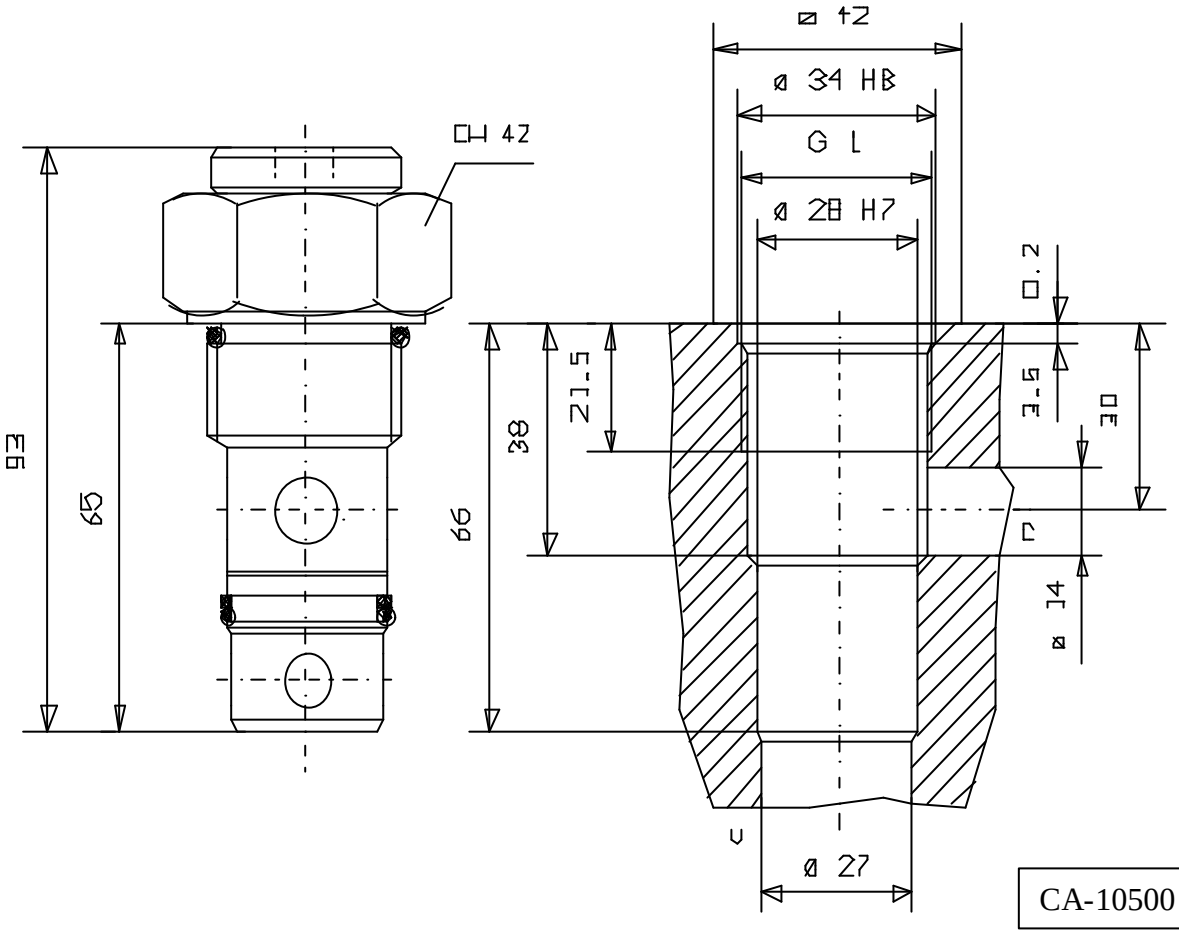

CA-10500

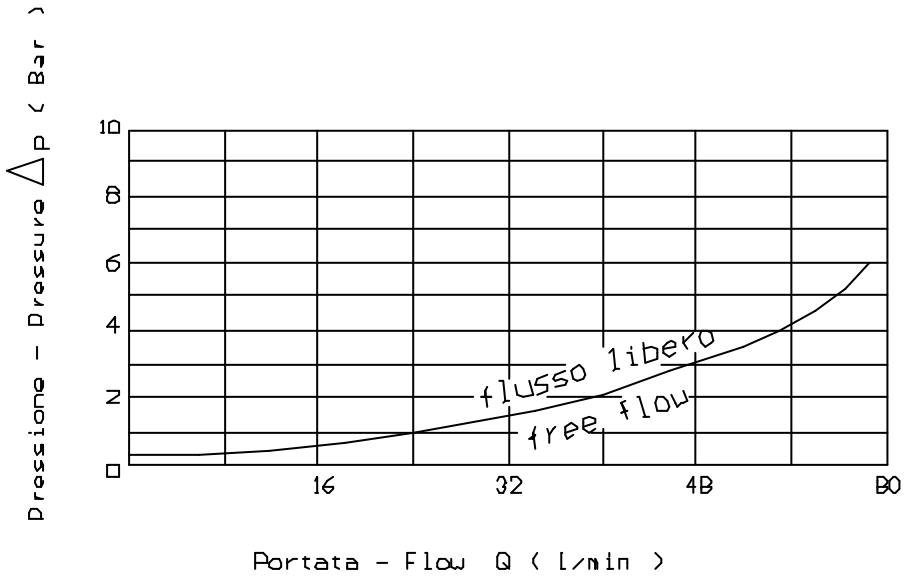

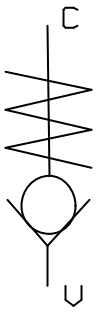

Press. max (Bar)
350