VILLA HYDRAULICS

VALVOLA DI BLOCCO PILOTATA DOPPIO EFFETTO FLANGIABILE

PILOT OPERATED CHECK VALVES, INTERNAL PILOT, OPERATED TYPE, DOUBLE ACTING, FACE MOUNTING

Tipo/Type:	VRPD/AF/2F 38	1	23.01

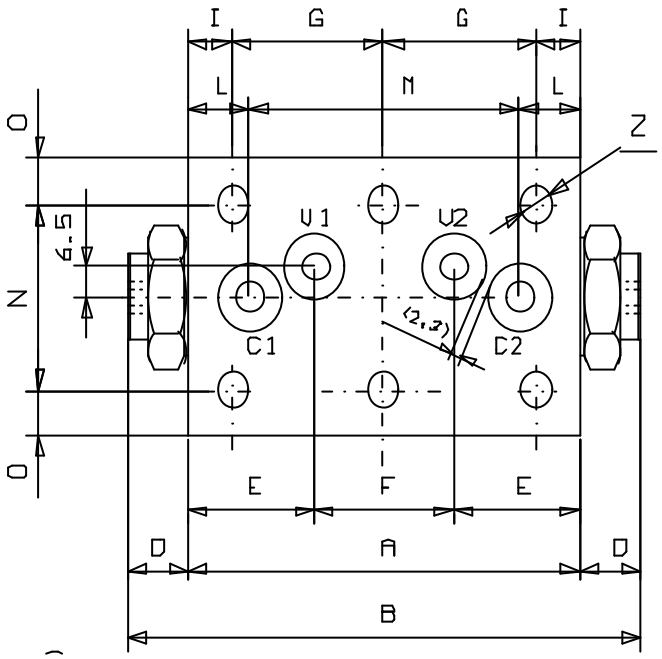

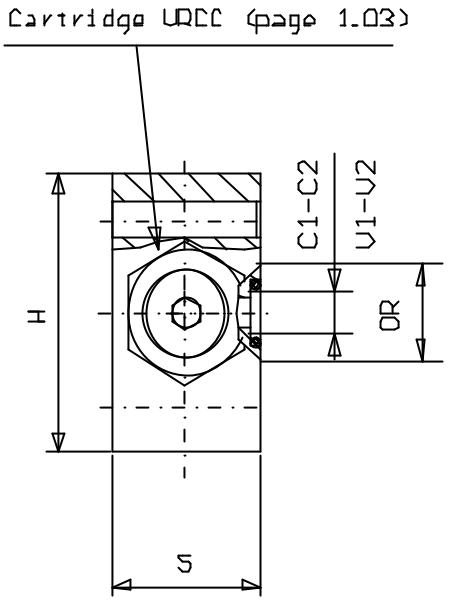

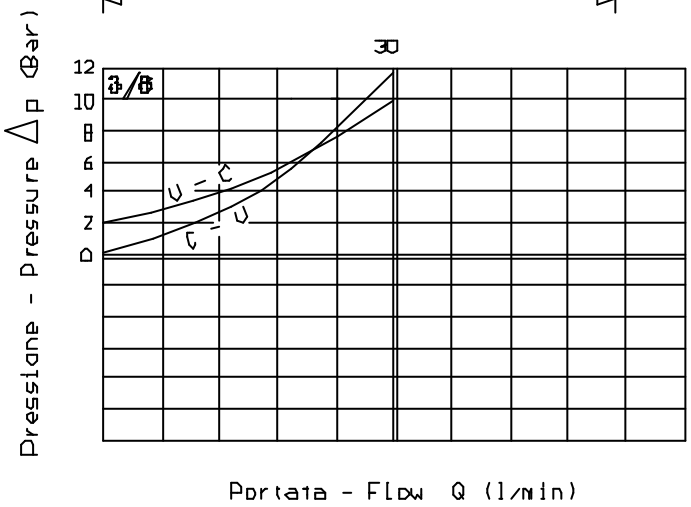

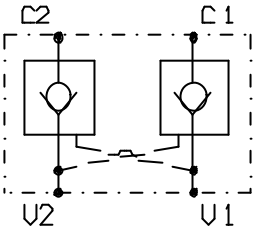

Press. max. (Bar)
350

CODICE	V1 C1 V2 C2	A	B	D	E	F	G	H	I	L	M	N	O	S	Z	OR	Rapp. Pilot.
VRPD/AF/2F 38	6	90	118	14	29	32	35	60	10	14	62	40	10	34.5	6.5	30 37	7.1:1