VILLA HYDRAULICS

REGOLATORE DI FLUSSO, 3 VIE, COMPENSATO CON VALVOLA DI MASSIMA

THREE WAY, PRESSURE COMPENSATED FLOW REGULATORS WITH RELIEF

Tipo/Type: VRF/C/3V 120/VMP15 | 2 | 04.20

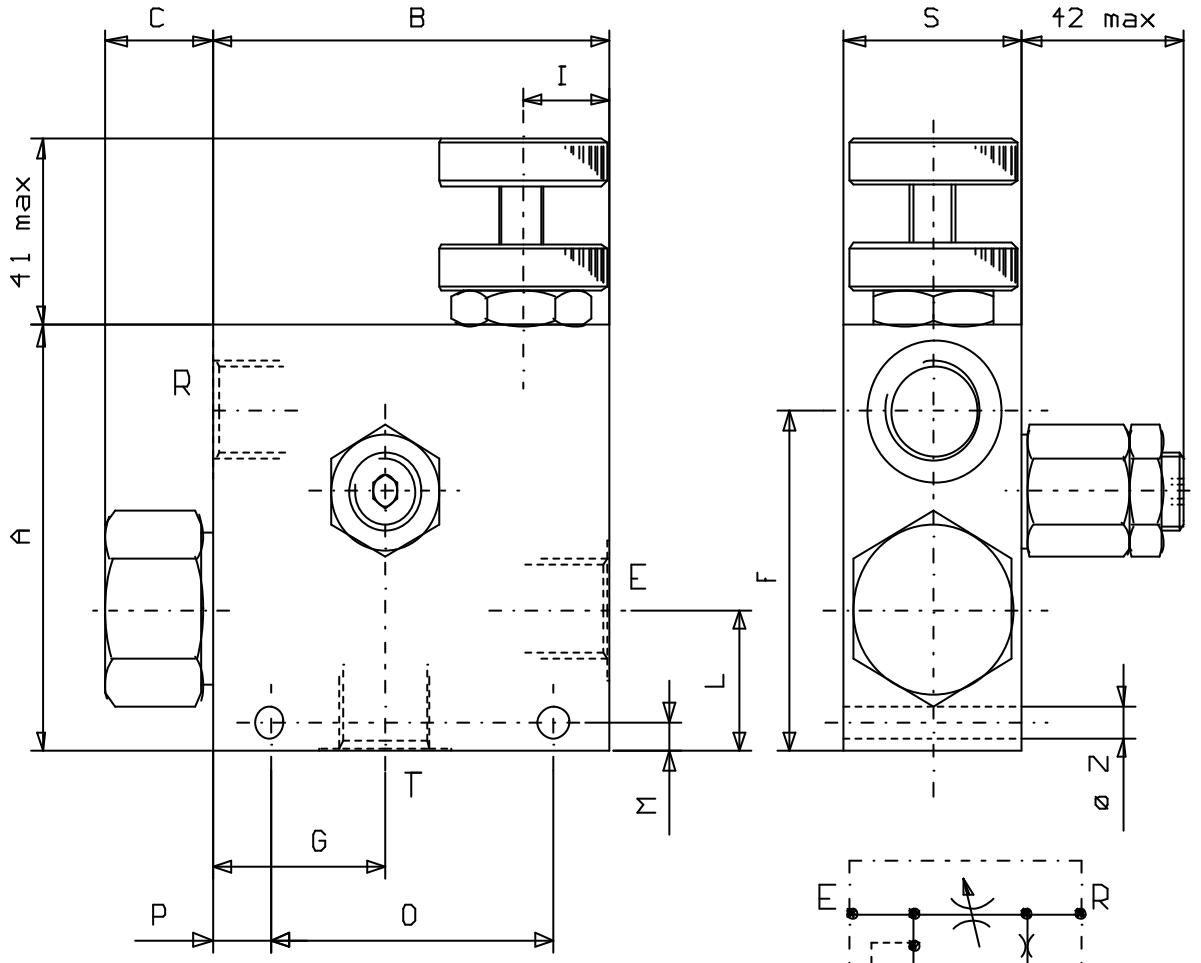

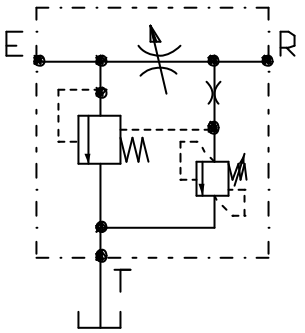

A richiesta: collettore in acciaio
On request: steel body

CODICE	E-R-T	Q_E max (l/min)	Q_R max (l/min)
VRF/C/3V 120	G 1/2	90	55
.	.	.	.

Press. max. (Bar)
210

CODICE	A	B	C	F	G	I	L	M	O	P	S	Z
VRF/C/3V 120	90	90	24	72	39	20	30	6	64	13	40	6.5
.	.	.	.	.	.	.	.	.	.	.	.	.