VILLA HYDRAULICS

VALVOLA ANTIURTO ANTICAVITAZIONE REGOLAZIONE UNICA AD AZIONE DIRETTA CON OTT. DIFFER. IN LINEA

ANTI-SHOCK & ANTI-CAVITATION VALVES, WITH DIFFERENTIAL AREA PISTON, SINGLE ADJUSTEMENT, LINE MOUNTING

Tipo/Type:	VA/RU/CD	3	18.00

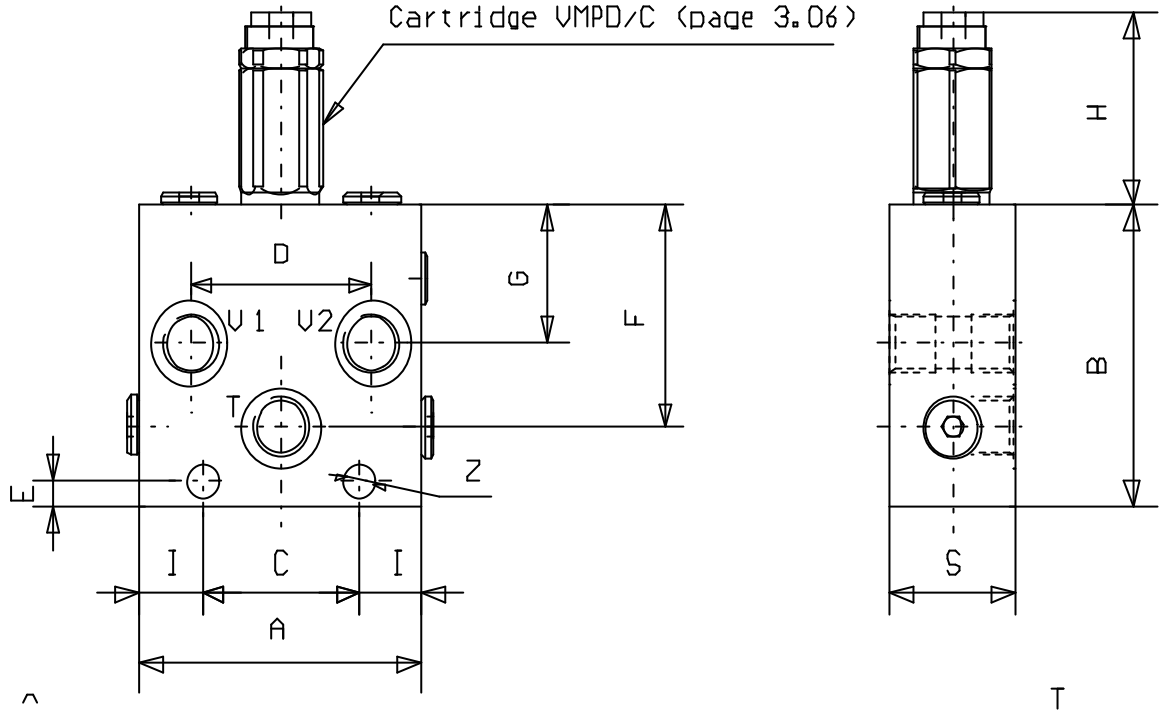

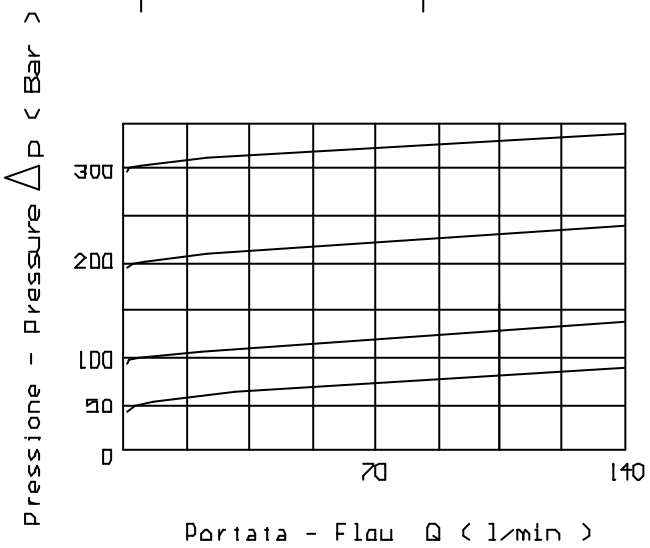

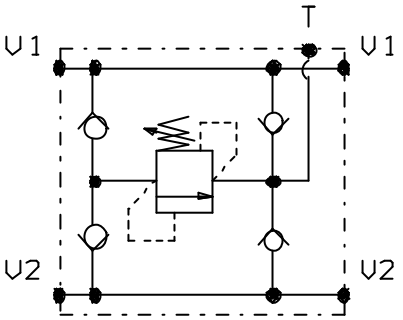

Press. max. (Bar)
350

CODICE	V1 - V2 T	A	B	C	D	E	F	G	H	I	S	Z	Portata Q(l/min)
VA/RU/CD 38	G 3/8	90	90	50	58	8	66	41	57	20	40	8.5	35
VA/RU/CD 120	G 1/2	90	90	50	58	8	68	43	53	20	40	8.5	60
VA/RU/CD 340	G 3/4	110	110	62	62	10	82	51	66	24	55	8.5	140