VILLA HYDRAULICS

VALVOLA RIDUTTRICE E DI MASSIMA PRESSIONE AD AZIONE DIRETTA CON RITEGNO SUL RITORNO

PRESSURE REDUCING VALVES, DIRECT ACTING WITH REVERSE RELIEF WITH REVERSE FLOW CHECK

Tipo/Type:	VPRED/AD/RR 30	3	51.02

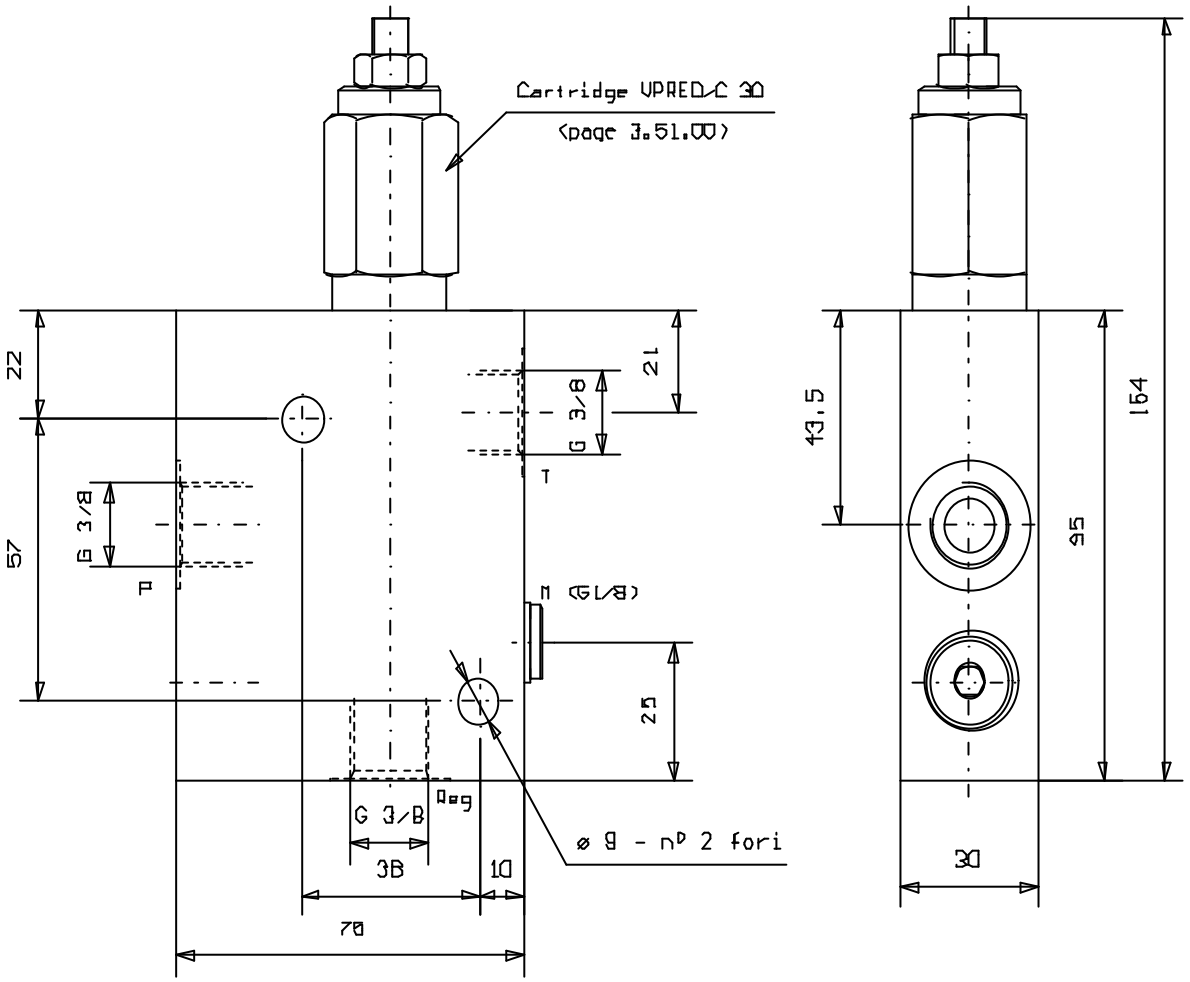

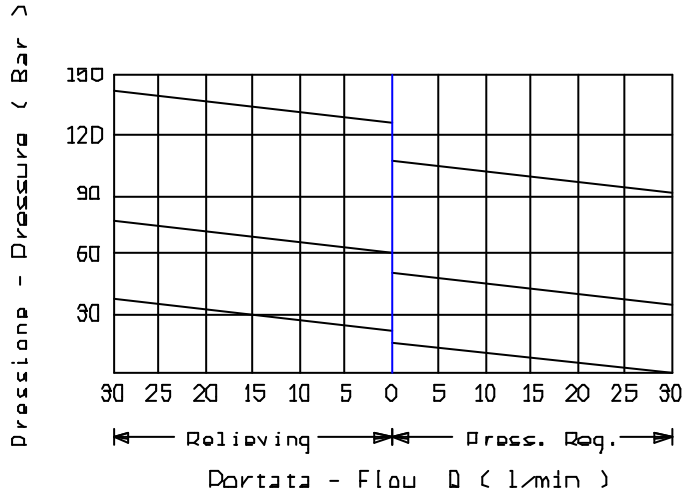

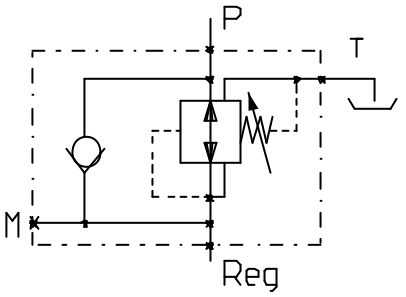

Portata max. (l/min)
30

Press. IN max. (Bar)	Press. REG. max. (Bar)
350	140