VILLA HYDRAULICS

VALVOLA DI BILANCIAMENTO DOPPIO EFFETTO SERIE "TR"

DUAL PILOT ASSISTED SERIES "TR" OVERCENTRE

Tipo/Type:	A-VBDE/TR/CV 38/VMP5/1A	5	34.02.1A

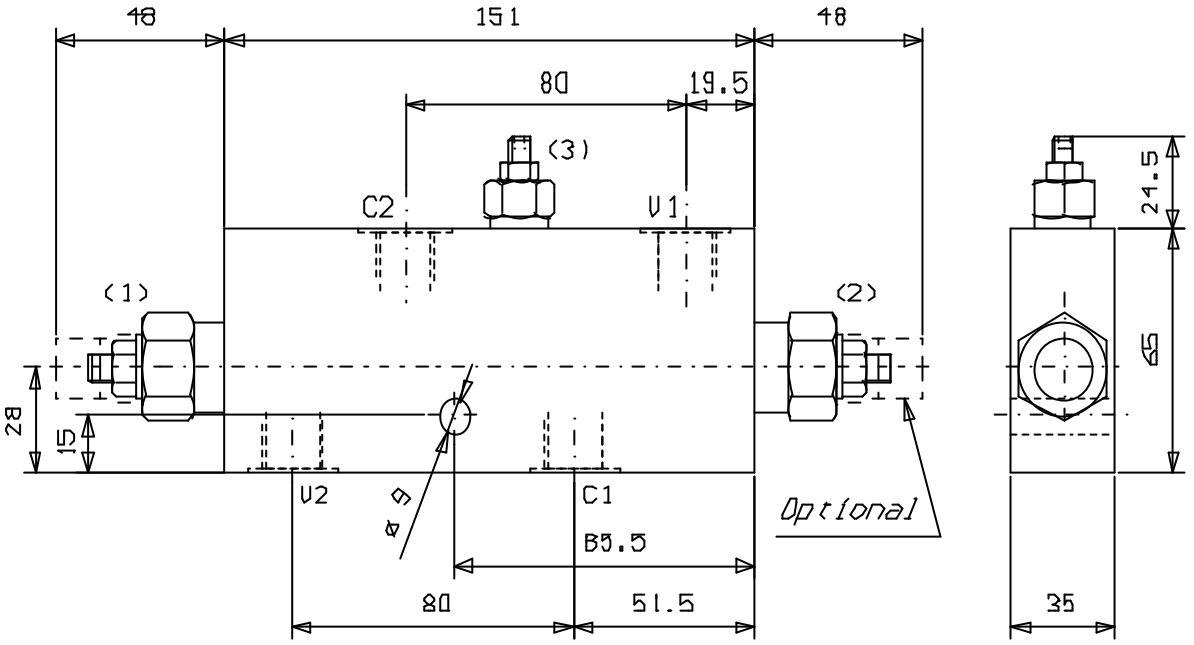

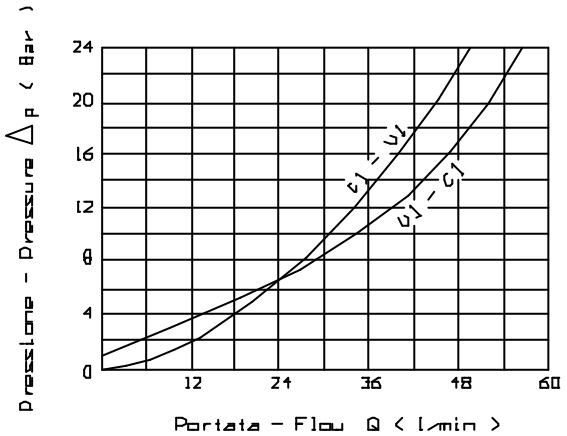

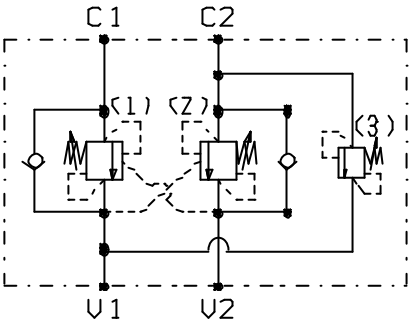

Rapp. Pilot.
4.2:1

	Press. max. (Bar)
(1-2)	350
(3)	400

ATTACCHI / PORTS	
V1 - V2	G 3/8
C1 - C2	

Portata max. (l/min)
40